Згідно з оригіналом

МІНІСТЕРСТВО ОБОРОНИ УКРАЇНИ

ПОГОДЖЕНО

Начальник Тилу Командування Сил логістики Збройних Сил України
генерал-майор

Юрій ГУСЛЯКОВ

“____” _____ 20__ р.

ЗАТВЕРДЖУЮ

Тимчасово виконуючий обов’язки начальника Головного управління розвитку та супроводження матеріального забезпечення Збройних Сил України
підполковник

Роман КОЗУЛІН

“____” _____ 20__ р.

КАЗАНОК ІНДИВІДУАЛЬНИЙ ПОЛЬОВИЙ

ТЕХНІЧНА СПЕЦИФІКАЦІЯ
МІНІСТЕРСТВА ОБОРОНИ УКРАЇНИ
НА ПРЕДМЕТИ ДЛЯ РЕЧОВОГО ЗАБЕЗПЕЧЕННЯ

ТС А01ХЈ.51826-330:2021 (01)

Введено вперше
Дата надання чинності_____

ПОГОДЖЕНО
в частині правил приймання

Тимчасово виконуючий обов’язки начальника Центрального управління контролю якості
полковник

Олександр ФИДИНА

“____” _____ 20__ р.

РОЗРОБЛЕНО

Начальник управління розвитку речового майна Головного управління розвитку та супроводження матеріального забезпечення Збройних Сил України
підполковник

Віталій РЯБОВ

“____” _____ 20__ р.

Згідно з оригіналом

ОБЛІК ЗМІН

Порядковий номер зміни	Дата зміни	В якому місці документа розміщено зміну

Згідно з оригіналом

ПЕРЕДМОВА

I. Розроблено: Головним управлінням розвитку та супроводження матеріального забезпечення Збройних Сил України.

Розробники: **В. Білан**, **Л. Шапіна** (перевірила в частині пункту 3.1.4), **Ж. Ковган** (перевірила в частині правильності застосування стандартів).

II. Назва та позначення технічної специфікації Міністерства оборони України:

"Технічна специфікація Міністерства оборони України "Казанок індивідуальний польовий" ТС А01XJ.51826-330:2021 (01)".

III. Приклад запису назви предмета при закупівлі:

"Казанок індивідуальний польовий, ТС А01XJ.51826-330:2021 (01)".

IV. Затверджено "____" _____ 20___ року.
Введено в дію "____" _____ 20___ року.
Строк зберігання – постійно.

V. Код предмета закупівлі за:
ВПР 01.002.003-2014 (01): 51826 "Похідний казанок. Billycan".

VI. Ця технічна специфікація Міністерства оборони України застосовується у Міністерстві оборони України, Збройних Силах України та іншими суб'єктами господарювання, які здійснюють на договірних засадах виготовлення та постачання Міністерству оборони України та Збройним Силам України предметів для речового забезпечення.

VII. Ця технічна специфікація Міністерства оборони України не може бути повністю або частково відтворена, тиражована і поширена організаціями або приватними особами без дозволу Міністерства оборони України.

Згідно з оригіналом

ЗМІСТ

Вступ..... 5
1. Нормативні посилання..... 5
2. Умовні позначення та скорочення..... 5
3. Вимоги до предмета..... 5
3.1. Технічні та якісні характеристики..... 5
3.1.1. Технічні вимоги..... 5
3.1.2. Комплект поставки..... 6
3.1.3. Розміри предмета..... 6
3.1.4. Опис зовнішнього вигляду..... 6
3.1.5. Вимоги до матеріалів..... 6
3.2. Вимоги безпеки..... 6
3.3. Правила приймання..... 6
3.4. Методи контролю за якістю..... 7
3.5. Вимоги до маркування..... 7
3.6. Вимоги до пакування..... 8
3.7. Умови транспортування та зберігання..... 8
3.8. Гарантії виробника (постачальника)..... 8
Додаток 1 Орієнтовний зовнішній вигляд предмета..... 9

Згідно з оригіналом

ВСТУП

Ця технічна специфікація Міністерства оборони України (далі – ТС Міноборони) поширюється на казанок індивідуальний польовий для забезпечення військовослужбовців (далі – предмет), а також на матеріали, з яких він виготовлений.

Предмет входить до складу бойового єдиного комплекту (БЄК) військовослужбовців Збройних Сил України.

1. НОРМАТИВНІ ПОСИЛАННЯ

Познака документа	Назва
Наказ Міністерства оборони України від 19.07.2017 № 375, зареєстрований в Міністерстві юстиції України 01.12.2017 за № 1461/31329	Про затвердження Порядку здійснення контролю за якістю речового майна, що постачається для потреб Збройних Сил України
ДСТУ ГОСТ 11069:2003	Алюміній первинний. Марки (ГОСТ 11069-2001, IDT)

Примітка. Чинність стандартів, на які є посилання у цій ТС Міноборони, перевіряють згідно з офіційним виданням національного органу стандартизації – каталогом національних нормативних документів.

Якщо документ, на який є посилання у цій ТС Міноборони, замінено новим або до нього внесені зміни, потрібно застосовувати новий документ, охоплюючи всі внесені зміни до нього.

2. УМОВНІ ПОЗНАЧЕННЯ ТА СКОРОЧЕННЯ

У цій ТС Міноборони умовні познаки та скорочення наведені у тексті.

3. ВИМОГИ ДО ПРЕДМЕТА

3.1. Технічні та якісні характеристики

3.1.1. Технічні вимоги

Предмет за зовнішнім виглядом, конструкцією, розмірами, комплектацією, асортиментом матеріалів, а також інших складових частин та матеріалів, що використовуються для його виготовлення, та якістю виготовлення повинен відповідати вимогам цієї ТС Міноборони та зразку-еталону.

Предмет виготовляється без поділу на ґатунки, при цьому він повинен відповідати вимогам, що пред'являються до предметів першого ґатунку.

Згідно з оригіналом

3.1.2. Комплект поставки

Комплект поставки предмета включає в себе:
ємність для прийому їжі об'ємом (550 ± 20) гр. та вагою (110 ± 10) гр.;
ємність для прийому їжі об'ємом (725 ± 20) гр. та вагою (125 ± 10) гр.

3.1.3. Розміри предмета

Предмет за розмірами повинен відповідати додатку 1.

3.1.4. Опис зовнішнього вигляду

3.1.4.1. За конструкцією предмет являє собою ємність з опукло-увігнутим профілем дна, увігнутим з одного боку, з дротяними ручками для тримання та перенесення. Предмет повинен частково вміщати в себе флягу індивідуальну польову пластикову під час носіння в чохлі на елементах спорядження військовослужбовця.

3.1.4.2. Під час транспортування ручки компактно складаються і прилягають до боків предмета, а ємності предмета укладаються один в одного.

3.1.4.3. Вага предмета не повинна перевищувати (235 ± 10) гр.

3.1.4.4. Орієнтовний зовнішній вигляд предмета наведено на рис Д1.1., Д1.2., Д1.3. додатка 1.

Примітка. Дозволяються незначні зміни у конструкції та методах обробки, що можуть покращити якість готового предмета, за погодженням із розробником.

3.1.5. Вимоги до матеріалів

3.1.5.1. Основним матеріалом предмета є алюміній для виготовлення харчового посуду, за якісними показниками повинен відповідати ДСТУ ГОСТ 11069 та повинен у встановленому порядку дозволений для контакту з харчовими продуктами та мати сертифікат (паспорт), що засвідчують його якість та безпеку.

3.1.5.2. Ручки для тримання виготовлені з дроту діаметром (4 ± 1) мм.

3.2. Вимоги безпеки

Безпека використання предмета гарантується дотриманням вимог нормативних документів з питань екологічної безпеки на сировину та матеріали, застосовані для виготовлення предмета, або на предмет у цілому.

Предмет не повинен чинити шкідливого впливу на організм людини та навколишнє природне середовище.

3.3. Правила приймання

Приймання предмета здійснюється відповідно до вимог цієї ТС Міноборони, наказу Міністерства оборони України від 19.07.2017 № 375, вимог договору про закупівлю.

Згідно з оригіналом

3.4. Методи контролю за якістю

Контроль за якістю здійснюється відповідно до вимог, визначених у цій ТС Міноборони.

За погодженням з розробником дозволяється здійснювати перевірку відповідності предмета вимогам цієї ТС Міноборони у випробувальних лабораторіях, акредитованих на технічну компетентність та незалежність, за зіставними (аналогічними) методами контролю якості предмета, передбаченими в національних або міжнародних стандартах.

3.5. Вимоги до маркування

3.5.1. Маркування предмета повинно відповідати вимогам цієї ТС Міноборони.

Для маркування готового предмета повинні застосовуватися:

етикетка предмета;

пакувальний лист (для групи предметів, спакованих у споживчу тару).

3.5.2. На зовнішній поверхні денця предмета способом штампування (або тиснення, або гравіювання) повинні бути нанесені:

матеріал з якого виготовлено предмет;

дата виготовлення у форматі - мм.рррр (мм - номер місяця, рррр - рік);

найменування підприємства-виробника;

напис «ВЛАСНІСТЬ ЗСУ, НЕ ДЛЯ ПРОДАЖУ».

3.5.3. Етикетка предмета містить таку інформацію:

назва предмета;

ННН (номенклатурний номер НАТО);

номер договору/контракту МОУ, дата у форматі – дд.мм.рррр;

назва виробника, країна виробництва;

назва постачальника, країна виробництва (зазначається у випадку, якщо постачальник не є виробником);

напис “ВЛАСНІСТЬ ЗБРОЙНИХ СИЛ УКРАЇНИ. НЕ ДЛЯ ПРОДАЖУ”.

Примітка. За згодою постачальника та замовника маркування може доповнюватися додатковою інформацією про предмет.

3.5.4. Написи на етикетці повинні бути чорного кольору. Етикетка предмета кріпиться на клейовій основі на зовнішню поверхню предмета.

3.5.5. Пакувальний лист повинен бути виготовлений з картону білого кольору та містити таку інформацію:

назва предмета;

кількість предметів;

матеріал з якого виготовлено предмет;

номер договору/контракту МОУ, дата у форматі – дд. мм. рррр;

номер партії;

дата виготовлення у форматі – мм. рррр (мм – номер місяця, рррр – рік);

назва виробника, країна виробництва;

Згідно з оригіналом

назва постачальника, країна виробництва (зазначається у випадку, якщо постачальник не є виробником);

напис "ВЛАСНІСТЬ ЗБРОЙНИХ СИЛ УКРАЇНИ. НЕ ДЛЯ ПРОДАЖУ".

3.5.7. Знаки маркування повинні бути чіткими, незмивними та такими, що не змінюють колір в умовах експлуатації.

3.5.8. Інформація на денці предмета, етикетках та у пакувальному листі повинна бути надрукована державною мовою.

3.6. Вимоги до пакування

Для пакування предмета застосовують транспортну тару.

Кожен предмет повинен пакуватись в пакет із поліетиленової плівки. Пакети закриваються в будь-який спосіб, що забезпечує збереження предмета під час транспортування та зберігання.

Група предметів по 20 одиниць повинна пакуватись в окрему картонну упаковку з відповідним позначенням інформації, що зазначена на пакувальному листі. До кожної картонної упаковки вкладається пакувальний лист.

Пакування предмета повинно забезпечувати захист продукції від пошкодження та негативного впливу навколишнього середовища під час транспортування та зберігання.

Особливі вимоги до пакування встановлюються замовником.

3.7. Умови транспортування та зберігання

Транспортування предметів здійснюють відповідно до правил перевезення вантажів, що діють на конкретному виді транспорту і забезпечують їх зберігання від механічних пошкоджень, атмосферних впливів та агресивних середовищ.

Зберігання предметів здійснюється у складських сухих, чистих, добре вентильованих приміщеннях, захищених від прямого потрапляння сонячних променів та атмосферних впливів, впливу пари, вологи та хімічних речовин.

Предмети зберігаються на стелажах або дерев'яних настилах штабелями максимальною висотою 4,5 м.

3.8. Гарантії виробника (постачальника)

Виробник (постачальник) гарантує відповідність якості предмета вимогам цієї ТС Міноборони за умови дотримання правил транспортування та зберігання протягом двадцяти років з дати випуску продукції, протягом п'яти років – з дати початку експлуатації.

За згодою виробника (постачальника) та замовника можлива зміна правил обчислювання гарантійних строків у договорі про закупівлю.

Згідно з оригіналом

Додаток 1
до пункту 3.1.3

Орієнтовний зовнішній вигляд предмета

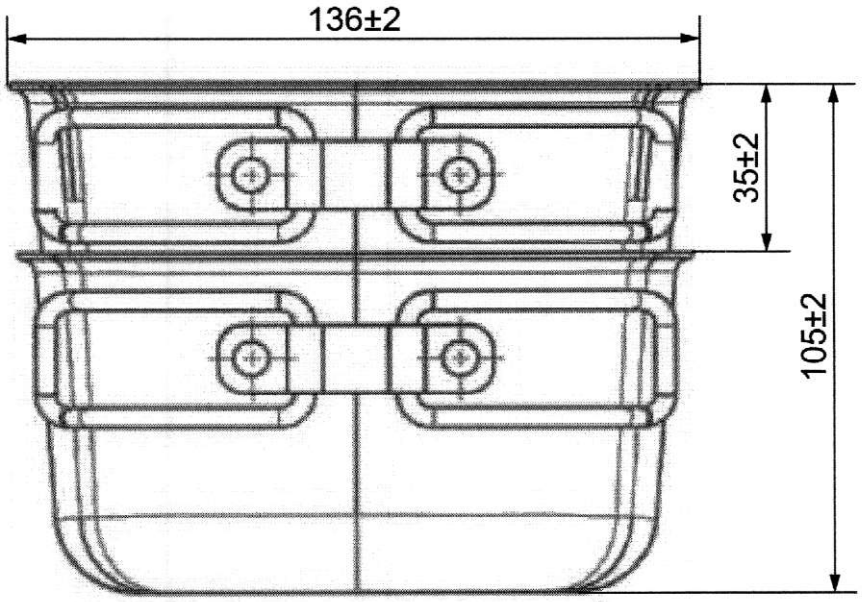

Рисунок Д1.1 – Орієнтовний зовнішній вигляд предмета

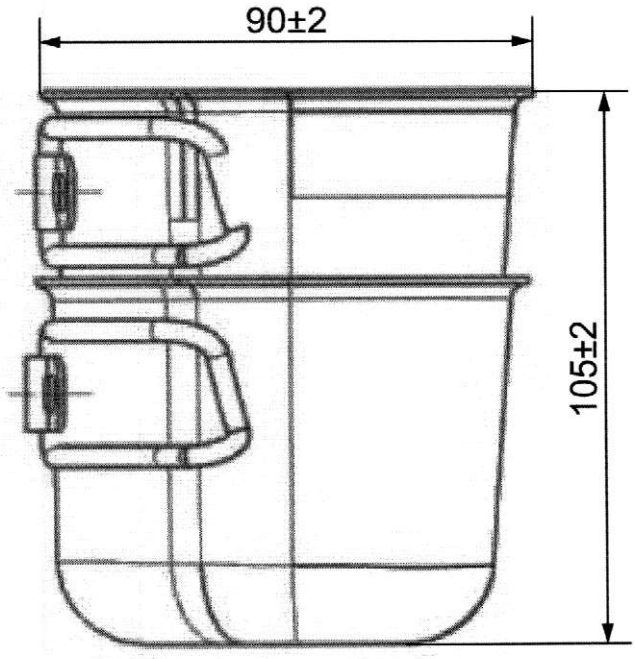

Рисунок Д1.2 – Орієнтовний зовнішній вигляд

Згідно з оригіналом

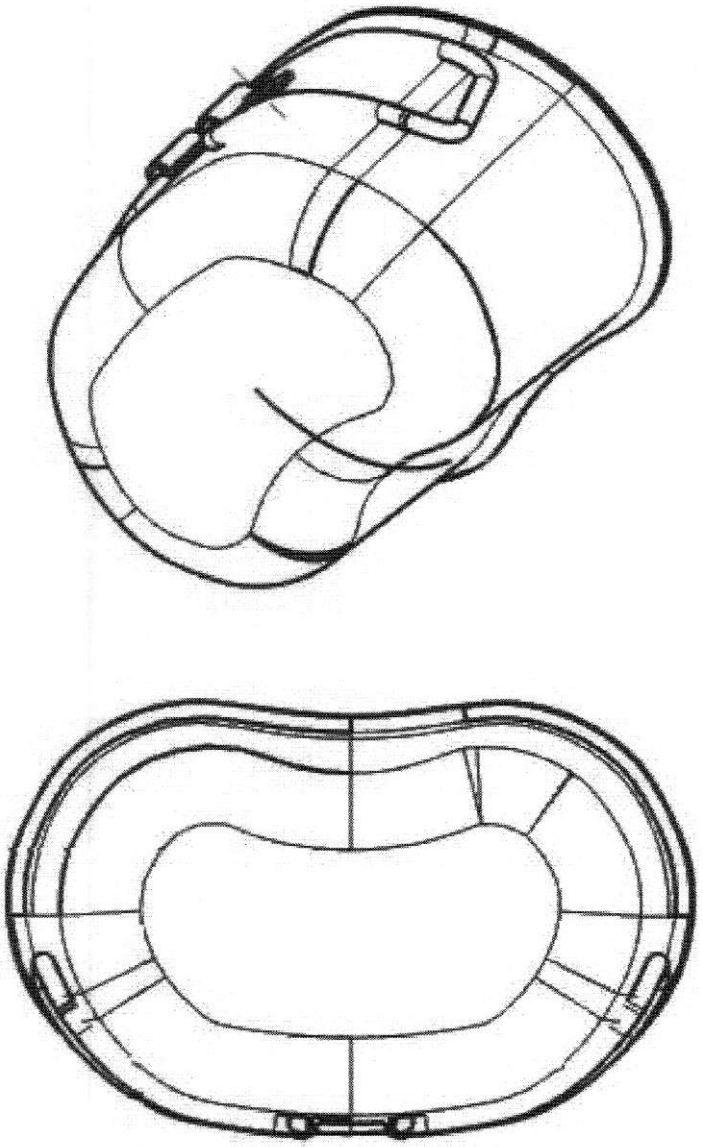

Рисунок Д1.3 – Орієнтовний зовнішній вигляд предмета