ДКПП 14.13.22 УКНД 61.020

ПОГОДЖЕНО
Заступник Міністра оборони України
Ю.В. ГУСЄВ
____.____.2015 р.

ЗАТВЕРДЖУЮ
Міністр оборони України
генерал-полковник
С.Т. ПОЛТОРАК
____.____.2015 р.

Панама літня польова

ТЕХНІЧНІ УМОВИ
ТУ У 14.1-00034022-080:2015

Уведено вперше
Дата надання чинності _____
Без обмеження строку чинності

ПОГОДЖЕНО
Директор Департаменту державних закупівель та постачання матеріальних ресурсів Міністерства оборони України
Н.Г. СТЕЛЬМАХ
05.06.2015 р.

РОЗРОБЛЕНО
Керівник робочої підгрупи створеною на підставі рішення Міністра оборони України від 08.01.2015 року № 281/з
К.О. ЛЕСНІК
04.06.2015 р.

ПОГОДЖЕНО
Начальник Управління військових представництв Міністерства оборони України
Р.С.БАШИНСЬКИЙ
04.06.2015 р.

ПОГОДЖЕНО
ТВО начальника Бюро кодифікації у військовій сфері Збройних Сил України
підполковник
О.В. ЧУВІЛЬСЬКИЙ
05.06.2015 р.

ПОГОДЖЕНО
Директор військово-медичного департаменту Міністерства оборони України (Головний державний санітарний лікар Міністерства оборони України)
полковник медичної служби
А.В. ВЕРБА
____.____.2015 р.

Реєстр. № МО/ 000352
«08» 06 2015 р.
Підпис
Вч А2387

ПОГОДЖЕНО
ТВО начальника Тилу Збройних Сил України
полковник
І.Ю. ГАВРИЛЮК
04.06.2015 р.

Інв. № підл. | Підп. та дата | Інв. № дубл. | Зам. інв. № | Підп. та дата

ВЛАСНІСТЬ МІНІСТЕРСТВА ОБОРОНИ УКРАЇНИ
ТІЛЬКИ ДЛЯ ОЗНАЙОМЛЕННЯ

ЗМІСТ

	Ст.
1. Технічні вимоги……..….	3
1.1 Відповідність……..…….…… ……..…...	4
1.2 Основні параметри та розміри…….……	4
1.3 Зовнішній вигляд……...……	4
1.4 Виміри в готовому вигляді……	6
1.5 Вимоги до матеріалів…….	7
1.6 Основні вимоги до виготовлення панами…….…….……....	7
1.7 Маркування……..…….……	7
1.8 Комплектність……..…….……	8
1.9 Пакування…….……..……	8
2. Вимоги безпеки та охорони навколишнього природного середовища……	9
3. Правила приймання…….....	9
4. Методи контролю……..	9
5. Транспортування та зберігання……	10
6. Рекомендації по експлуатації…….……...	10
7. Гарантії виробника…….…	10
8. Санітарно-гігієнічні вимоги……..	10
Додаток А. Перелік документів, на які є посилання……...	11
Додаток Б. Специфікація деталей панами..……..……	14
Додаток В. Особливості обробки панами.…….….	16
Додаток Г. Національні номенклатурні номери для панам літніх польових……	18
Аркуш реєстрації змін……	19

ВЛАСНІСТЬ МІНІСТЕРСТВА ОБОРОНИ УКРАЇНИ
ТІЛЬКИ ДЛЯ ОЗНАЙОМЛЕННЯ

ВСТУП

Панама літня польова є основним польовим головним убором військовослужбовців Збройних Сил України в літній період в зонах з помірним кліматом та на протязі усього року в зонах з тропічним (субтропічним), екваторіальним (субекваторіальним) кліматом.

Панама літня польова призначена для захисту військовослужбовця від прямого потрапляння сонячних променів, атмосферних явищ, комах, тощо. Крім того панама літня польова значно змінює обриси верхньої частини грудної та ростової фігури, що підвищує маскування військовослужбовців під час виконання ними завдань за призначенням.

Зразок створений на основі літніх польових панам військовослужбовців армій держав NATO (United States Marine Corps (США), Kommando Spezialkräfte Bundeswehr (ФРН), Special Air Service (Великобританія)) та популярних серед військовослужбовців різних силових структур та відомств України вітчизняних зразків польових панам.

Ці технічні умови (далі – ТУ) поширюються на панаму польову, що входять до складу бойового єдиного комплекту, а також на її складові частини (тканини, швейну фурнітуру, тощо).

Виконання цих технічних умов (далі ТУ), що висуваються далі до всіх елементів панами дозволяють забезпечити якість та надійність виробу від яких залежить життя та здоров'я військовослужбовця під час повсякденної діяльності у мирний час та у бойових умовах.

Основним замовником є Міністерство оборони України.

Приклад запису позначення виробів при замовлені: "Панама літня польова (з тканини Тип Х, Клас Y) ТУ У 14.1-00034022-080:2015" (де Х – тип тканини, - Y клас тканини).

Ці ТУ не можуть бути повністю або частково відтворені, тиражовані і поширені організаціями або приватними особами без дозволу Міністерства оборони України.

Технічні умови ТУ У 14.1-00034022-080:2015 підлягають регулярній перевірці, але не рідше одного разу на п'ять років після надання їм чинності чи останньої перевірки, якщо не виникає потреби перевірити їх раніше у разі прийняття нормативно-правових актів, відповідних національних (міждержавних) стандартів та інших нормативних документів, якими регламентовано інші вимоги, ніж ті, що встановлені у цих ТУ.

ВЛАСНІСТЬ МІНІСТЕРСТВА ОБОРОНИ УКРАЇНИ
ТІЛЬКИ ДЛЯ ОЗНАЙОМЛЕННЯ

1. ТЕХНІЧНІ ВИМОГИ

1.1 Панами літні польові за розмірами, асортиментом матеріалів, зовнішнім виглядом та якістю виготовлення повинні відповідати вимогам цих ТУ та зразку-еталону, затвердженому в установленому порядку.

1.2 Основні параметри та розміри.

1.2.1 Панами за розмірами повинні відповідати типовим фігурам військовослужбовців відповідно до ГОСТ 23167 та Таблиці 1 цих технічних умов.

Таблиця 1

Умовне позначення розміру	54	55	56	57	58	59	60	61	62
Обхват голови	54	55	56	57	58	59	60	61	62

Примітка: 1. Панами інших розмірів виготовляється за вимогою замовника.
2. Відсоткове співвідношення розмірів встановлюється замовником.

1.3. Зовнішній вигляд.

1.3.1 Панами літні польові виготовляються з тканини бавовняної або змішаної, набивної.

1.3.2 Опис панами

Панама літня польова складається з денця округлої форми та подвійної стінки (зовнішньої та внутрішньої) з двох частин, що з'єднані посередині задньої сторони панами таким чином, що задня частина є більшою ніж передня. На зовнішній частині стінки нашита декоративна стрічка з основної тканини, яка оздоблена оздоблювальними строчками на відстані (0,2±0,1) см від країв (довжина стібка 0,3±0,1см). Декоративна стрічка нашивається на зовнішню стінку вертикальними закріпками на відстані (3,5±0,2) см одна від одної.

По верхньому краю стінки прокладено оздоблювальну строчку довжиною стібка (0,3±0,1) см. По нижньому краю стінки та бортика прокладено оздоблювальну строчку на відстані (0,2±0,1) см від краю (довжина стібка 0,3±0,1см).

На бокових сторонах стінок розташовані округлі вентиляційні отвори – з кожної сторони по три, які розташовані наступним чином: другий вентиляційний отвір – посередині стінки, перший (ближчий до передньої сторони) та третій (ближчий до задньої сторони) – на відстанях L_3 та L_4, що вказані в Таблиці 2 – відповідно.

Поля панами складаються з двох частин (горішня та нижня), кожна з яких посилена клейовою прокладкою з флізеліну щільністю (38,0±0,2) гр/м^2, стійкою до прання. Зовнішній край поля оброблений обшивкою, шириною (0,8±0,1) см. Вздовж краю поля прокладають сім оздоблювальних строчок на відстані (0,6±0,1) см. Кут нахилу полів відносно стінок (130±5)°.

ВЛАСНІСТЬ МІНІСТЕРСТВА ОБОРОНИ УКРАЇНИ
ТІЛЬКИ ДЛЯ ОЗНАЙОМЛЕННЯ

1.3.3 Зовнішній вигляд панами літньої польової відображено на Малюнках 1-2.

Малюнок 1

Малюнок 2

ВЛАСНІСТЬ МІНІСТЕРСТВА ОБОРОНИ УКРАЇНИ
ТІЛЬКИ ДЛЯ ОЗНАЙОМЛЕННЯ

1.3.4 Специфікація деталей панами літньої польової приведена в Таблиці Б.1 Додатку Б.

1.4 Виміри в готовому вигляді

Виміри панами літньої польової у готовому вигляді повинні відповідати вказаним у Таблиці 2 та на Малюнку 3.

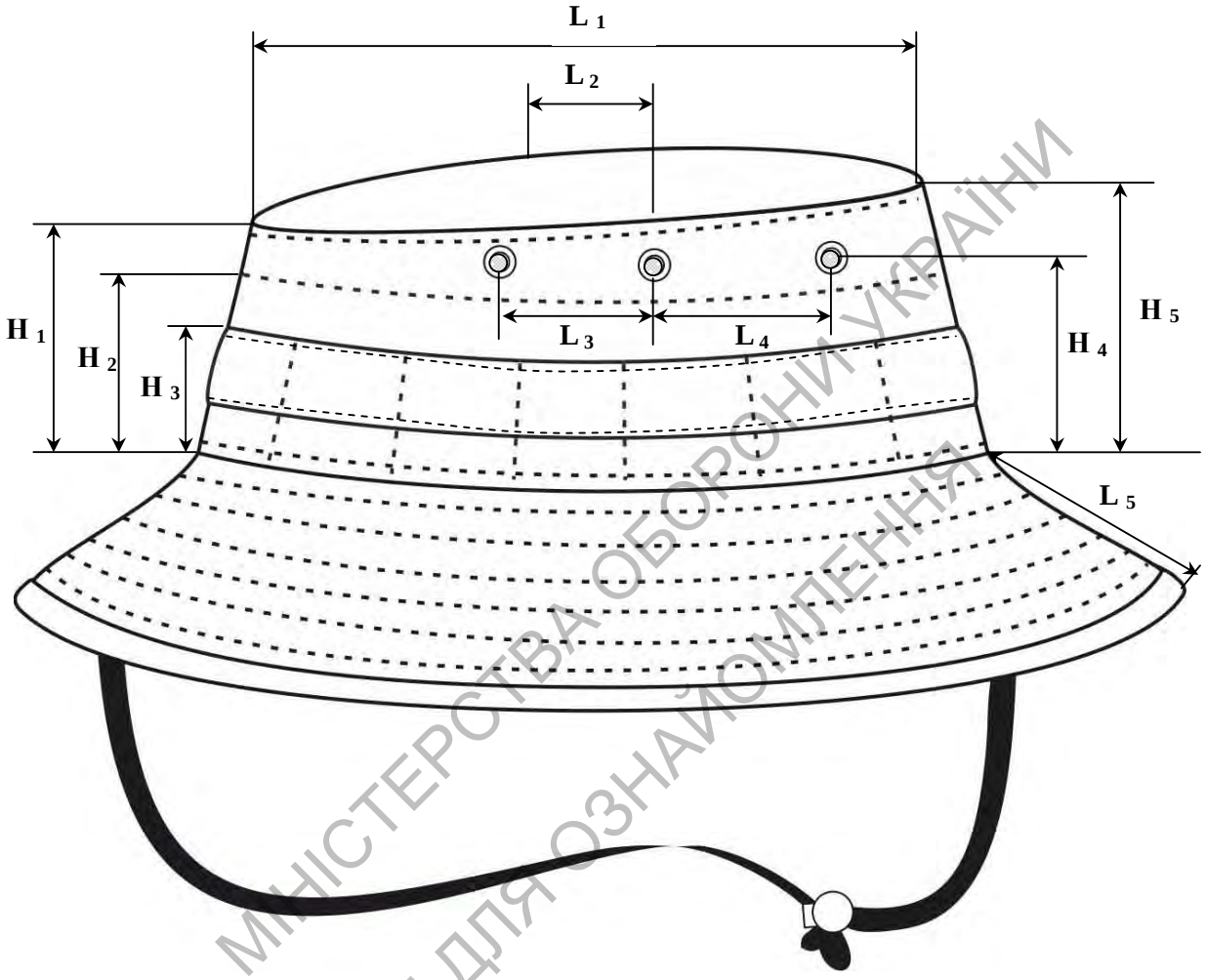

Малюнок 3

Таблиця 2

Розмір / Найменування	54	55	56	57	58	59	60	61	62	Допуск, ± см
L_1 Довжина денця, см	18	18	18	19	19	19	20	20	20	0,5
L_2 Ширина денця, см	18	18	18	19	19	19	20	20	20	0,5
L_3 Відстань до 1 отвору, см	3,5	3,5	3,5	3,5	4,0	4,0	4,0	4,0	4,0	0,3
L_4 Відстань до 3 отвору, см	3,5	3,5	3,5	3,5	4,0	4,0	4,0	4,0	4,0	0,3
L_5 Довжина полів, см	5,5	5,5	5,5	5,5	5,5	5,5	5,5	5,5	5,5	0,3
H_1 Висота стінки (попереду), см	5,5	5,5	5,5	5,5	5,5	5,5	5,5	5,5	5,5	0,3
H_2 Відстань до озд. строчки, см	4,0	4,0	4,0	4,0	4,0	4,0	4,0	4,0	4,0	0,3
H_3 Відстань до верху стрічки, см	3,0	3,0	3,0	3,0	3,0	3,0	3,0	3,0	3,0	0,3
H_4 Відстань до центрів отворів, см	4,5	4,5	4,5	4,5	4,5	4,5	4,5	4,5	4,5	0,3
H_5 Висота стінки (позаду), см	6,5	6,5	6,5	6,5	6,5	6,5	6,5	6,5	6,5	0,3

ВЛАСНІСТЬ МІНІСТЕРСТВА ОБОРОНИ УКРАЇНИ
ТІЛЬКИ ДЛЯ ОЗНАЙОМЛЕННЯ

1.5 Вимоги до матеріалів.

Панами повинні виготовлятися з матеріалів, зазначених в Таблиці 3.

Таблиця 3

№ п/п	Назва матеріалу	Нормативна документація	Призначення матеріалу
1	Тканина бавовняна або змішана для виготовлення верху форменого та спеціального одягу	ТУ У 13.2-00034022-024	Для виготовлення верху панами
2	Нетканний прокладковий матеріал з регулярним клейовим цятковим покриттям (флізелин)	За НД виробника	Для дублювання верхньої та нижньої частин полів
3	Шнур технічний кольору, який гармонує з кольором тканини верху 0,6±0,1 см	ДСТУ 3402	Для регулювання (фіксації) панами
4	Фіксатори пластмасові з отворами для кріплення кольору, який гармонує з кольором тканини верху	ДСТУ 3178	Для фіксації шнура технічного по підбориддю
5	Вентиляційні елементи з сіткою та шайбами на 0,6±0,1 (з оксидованого металу)	ДСТУ 3178	Для забезпечення вентиляції
6	Нитки армовані швейні кольору, який гармонує з кольором тканини верху 44-ЛХ	ГОСТ 6309	Для виготовлення панами

1.6 Основні вимоги до виготовлення панами.

1.6.1 Панами виготовляють відповідно до вимог цих ТУ.

1.6.2 Розкрій деталей панами - згідно ГОСТ 19902.

1.6.3 Класифікація та види стібків, строчок і швів, що застосовуються для виготовлення панами - згідно ГОСТ 12807.

1.6.4 Визначення сорту готових панам - згідно ГОСТ 11259.

1.6.5 Особливості обробки панам наведені у Додатку В.

1.6.6 При узгодженні з замовником допускається змінювати методи обробки без зміни зовнішнього вигляду і параметрів виробу.

1.7 Маркування.

1.7.1 Маркування панам повинно відповідати вимогам цих технічних умов.

1.7.2 Етикетка з маркуванням повинна бути виготовлена із тканих або трикотажних стрічок з хімічних матеріалів та поверхневою щільністю не менше 50г/м^2, стійким до зносу. Інформація, що міститься на етикетці, повинна відображатися українською мовою методом друку та легко читатись протягом усього терміну експлуатації виробу.

1.7.3 Для маркування готового виробу повинні застосовуватися етикетки, що нашиваються на внутрішній стороні стінок панами з правої сторони від заднього

ВЛАСНІСТЬ МІНІСТЕРСТВА ОБОРОНИ УКРАЇНИ
ТІЛЬКИ ДЛЯ ОЗНАЙОМЛЕННЯ

з’єднувального шва на відстані (2,0±0,2) см та (1,0±0,2) см від низу стінки. Етикетка має розмір 9,0 см Х 4,0 см та містить наступну інформацію:

модель продукту;

розмір у відповідності з ДСТУ EN 13402-1;

ННН (національний номенклатурний номер виробу);

склад тканини;

номер контракту і дата;

дату виготовлення;

назва або товарний знаку заводу-виробника, країну (імпортери товарів вказують країну походження, якщо вона не відповідає країні реєстрації головного офісу компанії-виробника);

маркування символами щодо догляду за виробом згідно ДСТУ ISO 3758;

інша інформація, що надається виробником, що на його думку повинен знати кожен користувач.

Зовнішній вигляд етикетки представлений на Малюнку 4.

Малюнок 4

1.8. Комплектність.

1.8.1. До комплекту постачання панами повинні входити:

панама – 1 шт.;

товарний ярлик з символами, щодо догляду – 1 шт.

1.9.Пакування

1.9.1. Пакування панами повинно відповідати вимогам ГОСТ 19159.

1.9.2. Панами пакують у пакет із поліетиленової плівки (ГОСТ 10354) по 10 штук, після чого їх пакують в мішок по 100 штук (10 пакетів по 10 штук).

1.9.3. До кожного пакета та мішка вкладається пакувальний лист.

1.9.4. Особливі вимоги до пакування встановлюються замовником.

ВЛАСНІСТЬ МІНІСТЕРСТВА ОБОРОНИ УКРАЇНИ
ТІЛЬКИ ДЛЯ ОЗНАЙОМЛЕННЯ

2. ВИМОГИ БЕЗПЕКИ ТА ОХОРОНИ НАВКОЛИШНЬОГО ПРИРОДНОГО СЕРЕДОВИЩА

2.1. Безпека використання панам гарантується нормативною документацією на тканини та матеріали, що застосовані для виготовлення.
2.2. Панами не повинні мати шкідливого впливу на організм людини.
2.3. При виготовленні панам необхідно дотримуватись загальних вимог безпеки - згідно з ГОСТ 12.0.001.
2.4. Вимоги до технічного обладнання - згідно з ГОСТ 12.2.003.
2.5. Загальні вимоги пожежної безпеки - згідно з ГОСТ 12.1.004.
2.6. Параметри мікроклімату у робочих приміщеннях - згідно з ГОСТ 12.1.005 та ДСН 3.3.6.042 та методикам, затвердженим органами санітарного нагляду.
2.7. Заземлення обладнання - згідно з ГОСТ 12.1.030.
2.8. Рівень шуму в робочих приміщеннях повинен відповідати вимогам ГОСТ 12.1.003 та ДСН 3.3.6.037.
2.9. Штучне та природне освітлення, згідно з ДБН В.2.5-28.
2.10. Вимоги до електробезпеки - згідно з ДСТУ 7237.
2.11. Виробничі приміщення повинні бути обладнані системами приточно-витяжної вентиляції згідно з ДСТУ Б А.3.2-12.
2.12. Показники вібрації в приміщеннях не повинні перевищувати норми,зазначені в ДСТУ ГОСТ 12.1.012 та ДСН 3.3.6.039.
2.13. Робочі місця повинні відповідати вимогам ГОСТ 12.2.032, ГОСТ 12.2.033.
2.14. Концентрація шкідливих речовин не повинна перевищувати граничнодопустимі норми згідно з ГОСТ 12.1.007.
2.15. Вимоги до безпеки вантажно-розвантажувальних робіт - згідно з ГОСТ 12.3.009.
2.16. Контроль за викидами небезпечних речовин в атмосферу - згідно з ГОСТ 17.2.3.02, ДСП 201.
2.17. При виготовленні виробів стічні води відсутні, забруднення ґрунту не відбувається.
2.18. Утилізація відходів виробництва - згідно з ДСан ПІН 2.2.7.029.

3. ПРАВИЛА ПРИЙМАННЯ

3.1. Приймання панам проводять згідно з ГОСТ 24782.
3.2. Приймання основних та допоміжних матеріалів по інструкції вхідного контролю, що діє на підприємстві.

4. МЕТОДИ КОНТРОЛЮ

4.1. Методи контролю якості - згідно з ГОСТ 4103.
4.2. Визначення сортності - згідно з ГОСТ 11259.

ВЛАСНІСТЬ МІНІСТЕРСТВА ОБОРОНИ УКРАЇНИ
ТІЛЬКИ ДЛЯ ОЗНАЙОМЛЕННЯ

5. ТРАНСПОРТУВАННЯ ТА ЗБЕРІГАННЯ

5.1. Транспортування та зберігання готових виробів повинно проводитися відповідно до вимог ГОСТ 19159 та ГОСТ 14192.

6. РЕКОМЕНДАЦІЇ ПО ЕКСПЛУАТАЦІЇ

6.1. Допускається ручне або бережне машинне прання без використання відбілюючих засобів при максимальному температурному режимі 40°С нейтральними миючими засобами. Не піддавати сильній механічній обробці. Застосовувати бережний віджим без перекручування.

6.2. Професійна суха чистка з використанням тільки вуглеводню та монофтортрихлорметану. Чистка-самообслуговування заборонена. Прасування при максимальній температурі підошви праски або прасуючої поверхні до 150°С. Вологі вироби повинні сушитися у підвішеному стані у затінку. Сушіння в барабані заборонено.

6.3. Панами повинні використовуватися відповідно до призначення, зазначеного в цих технічних умовах.

7. ГАРАНТІЇ ВИРОБНИКА

7.1 Виробник гарантує відповідність якості панам вимогам цих технічних умов при дотриманні умов транспортування, зберігання та експлуатації протягом одного року з дати випуску продукції та не менше шести місяців з дати початку експлуатації.

Примітка: Допускається за узгодженням виробника із замовником встановлювати інші правила обчислювання термінів у договірних документах.

8. САНІТАРНО-ГІГІЄНІЧНІ ВИМОГИ

8.1. Панами літні польові повинні відповідати Державним санітарним нормам та правилам “Матеріали та вироби текстильні, шкіряні і хутрові. Основні гігієнічні вимоги”, затвердженими наказом Міністерства охорони здоров’я України від 29.12.2012 №1138.

8.2. Виробник зобов’язаний отримати та надати замовнику позитивний висновок санітарно-гігієнічної експертизи на тканину та фурнітуру панами літні польові.

ВЛАСНІСТЬ МІНІСТЕРСТВА ОБОРОНИ УКРАЇНИ
ТІЛЬКИ ДЛЯ ОЗНАЙОМЛЕННЯ

ДОДАТОК А

ПЕРЕЛІК ДОКУМЕНТІВ, НА ЯКІ Є ПОСИЛАННЯ

Таблиця А.1

Познака НД	Назва НД	Номер пункту (підпункту), в якому наведено посилання на НД
1	2	3
ДСТУ ГОСТ 12.1.012:2008	ССБТ. Вибрационная безопасность. Общие требования	2.12
ДСТУ 3178-95	Фурнітура для шкіряно-галантерейних, текстильно-галантерейних, швейних виробів та взуття. Терміни та визначення	1.5
ДСТУ 3402-96 (ГОСТ 30454-97)	Шнури плетені. Загальні технічні умови	1.5
ДСТУ 7237:2011	Система стандартів безпеки праці. Електробезпека. Загальні вимоги та номенклатура видів захисту	2.10
ДСТУ Б А.3.2-12:2009	ССБП Системи вентиляційні. Загальні вимоги	2.11
ДСТУ ISO 3758:2005	Матеріали текстильні. Маркування символами щодо догляду (ISO 3758:1991, IDT)	1.7.3
ДСТУ EN 13402-1:2009	Одяг. Познаки розмірів. Частина 1. Терміни, визначення понять та вимірювання розмірів тіла (EN 13402-1:2001, IDT)	1.7.3
ГОСТ 6309-93	Нитки швейные хлопчатобумажные и синтетические. Технические условия	1.5
ГОСТ 12.1.003-83	ССБТ. Шум. Общие требования безопасности	2.8
ГОСТ 12.1.004-91	ССБТ. Пожарная безопасность. Общие требования	2.5
ГОСТ 12.1.005-88	ССБТ. Общие санитарно-гигиенические требования к воздуху рабочей зоны	2.6
ГОСТ 12.1.007-76	ССБТ. Вредные вещества. Классификация и общие требования безопасности	2.14
ГОСТ 12.1.030-81	ССБТ. Электробезопасность. Защитное заземление, зануление	2.7

ВЛАСНІСТЬ МІНІСТЕРСТВА ОБОРОНИ УКРАЇНИ
ТІЛЬКИ ДЛЯ ОЗНАЙОМЛЕННЯ

ГОСТ 12.2.003-91	ССБТ. Оборудование производственное. Общие требования безопасности	2.4
ГОСТ 12.2.032-78	ССБТ. Рабочее место при выполнении работ сидя. Общие эргономические требования	2.13
ГОСТ 12.2.033-78	ССБТ. Рабочее место при выполнении работ стоя. Общие эргономические требования	2.13
ГОСТ 12.3.009-76	ССБТ. Работы погрузочно-разгрузочные. Общие требования безопасности	2.15
ГОСТ 17.2.3.02-78	Охрана природы. Атмосфера. Правила установления допустимых выбросов вредных веществ промышленными предприятиями	2.15
ГОСТ 4103-82	Изделия швейные. Методы контроля качества	4.1
ГОСТ 10354-82	Пленка полиэтиленовая. Технические условия	1.9.2
ГОСТ 11259-79	Изделия швейные для военнослужащих. Определение сортности	1.6.4
ГОСТ 12807-88	Изделия швейные. Классификация стежков, строчек и швов (ИСО 4915-81, ИСО 4916-82)	1.6.3
ГОСТ 14192-96	Маркировка грузов	5.1
ГОСТ 19159-85	Изделия швейные и трикотажные для военнослужащих. Маркировка, упаковка, транспортирование и хранение	1.9.1, 5.1
ГОСТ 19902-89	Одежда форменная. Допуски при раскрое деталей верхнего обмундирования	1.6.2
ГОСТ 23167-91	Фигуры военнослужащих типовые. Размерные признаки для проектирования военной одежды	1.2.1
ГОСТ 24782-90	Изделия швейные для военнослужащих. Приемочный контроль качества продукции	3.1
ДБН В.2.5-28:2015	Природне і штучне освітлення	2.9
ДСН 3.3.6.037-99	Санітарні норми виробничого шуму, ультразвуку та інфразвуку	2.8
ДСН 3.3.6.039-99	Державні санітарні норми виробничої загальної та локальної вібрації	2.12
ДСН 3.3.6.042-99	Санітарні норми мікроклімату	2.6

ВЛАСНІСТЬ МІНІСТЕРСТВА ОБОРОНИ УКРАЇНИ
ТІЛЬКИ ДЛЯ ОЗНАЙОМЛЕННЯ

	виробничих приміщень	
ДСП 201-97	Державні санітарні правила охорони атмосферного повітря населених місць (від забруднення хімічними та біологічними речовинами)	2.16
ДСан ПІН 2.2.7.029:1999	Гігієнічні вимоги щодо поводження з промисловими відходами та визначення їх класу небезпеки для здоров'я населення	2.17
ДСанПін №1138:2012	Матеріали та вироби текстильні, шкіряні і хутрові. Основні гігієнічні вимоги	8.1
ТУ У 13.2-00034022-024:2015	Тканини бавовняні та змішані тканини для виготовлення верху форменого та спеціального одягу	1.5
Наказ МОЗ України від 09.10.2000 №247	Про затвердження Тимчасового порядку проведення державної санітарно-гігієнічної експертизи	8.2

ВЛАСНІСТЬ МІНІСТЕРСТВА ОБОРОНИ УКРАЇНИ
ТІЛЬКИ ДЛЯ ОЗНАЙОМЛЕННЯ

ДОДАТОК Б

СПЕЦИФІКАЦІЯ ДЕТАЛЕЙ ПАНАМИ

Таблиця Б.1

№ п/п	Найменування деталі	Кількість		Умовне позначення
		деталей крою	деталей виробу	
Деталі з тканини верху				
1	Денце	1	1	DN
2	Внутрішня частина стінки	1	1	VS
3	Зовнішня частина стінки	1	1	ZS
4	Верхня частина поля	1	2	VP
5	Нижня частина поля	1	2	NP
6	Декоративна стрічка	1	1	DS
7	Обшивка поля	1	1	OB
Нетканний матеріал				
8	Прокладка поля	1	4	PRP

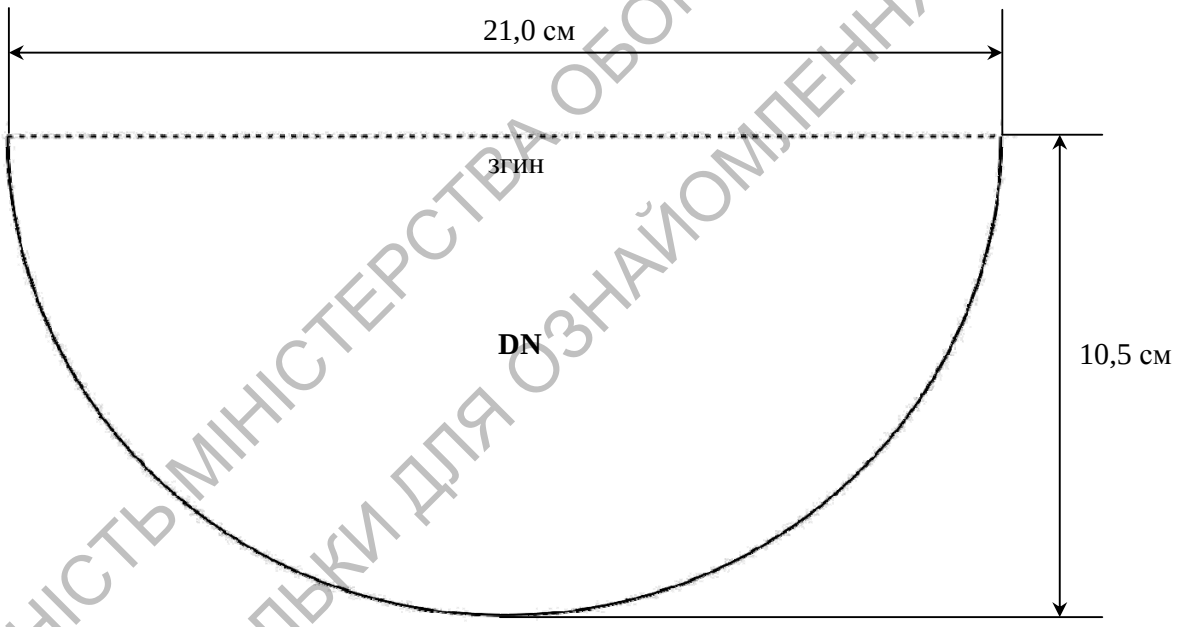

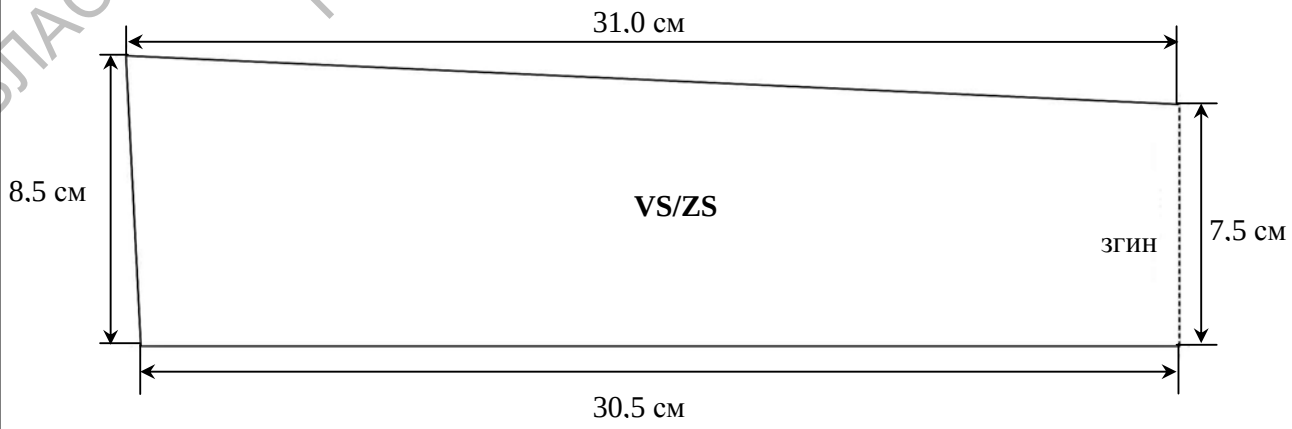

ВЛАСНІСТЬ МІНІСТЕРСТВА ОБОРОНИ УКРАЇНИ
ТІЛЬКИ ДЛЯ ОЗНАЙОМЛЕННЯ

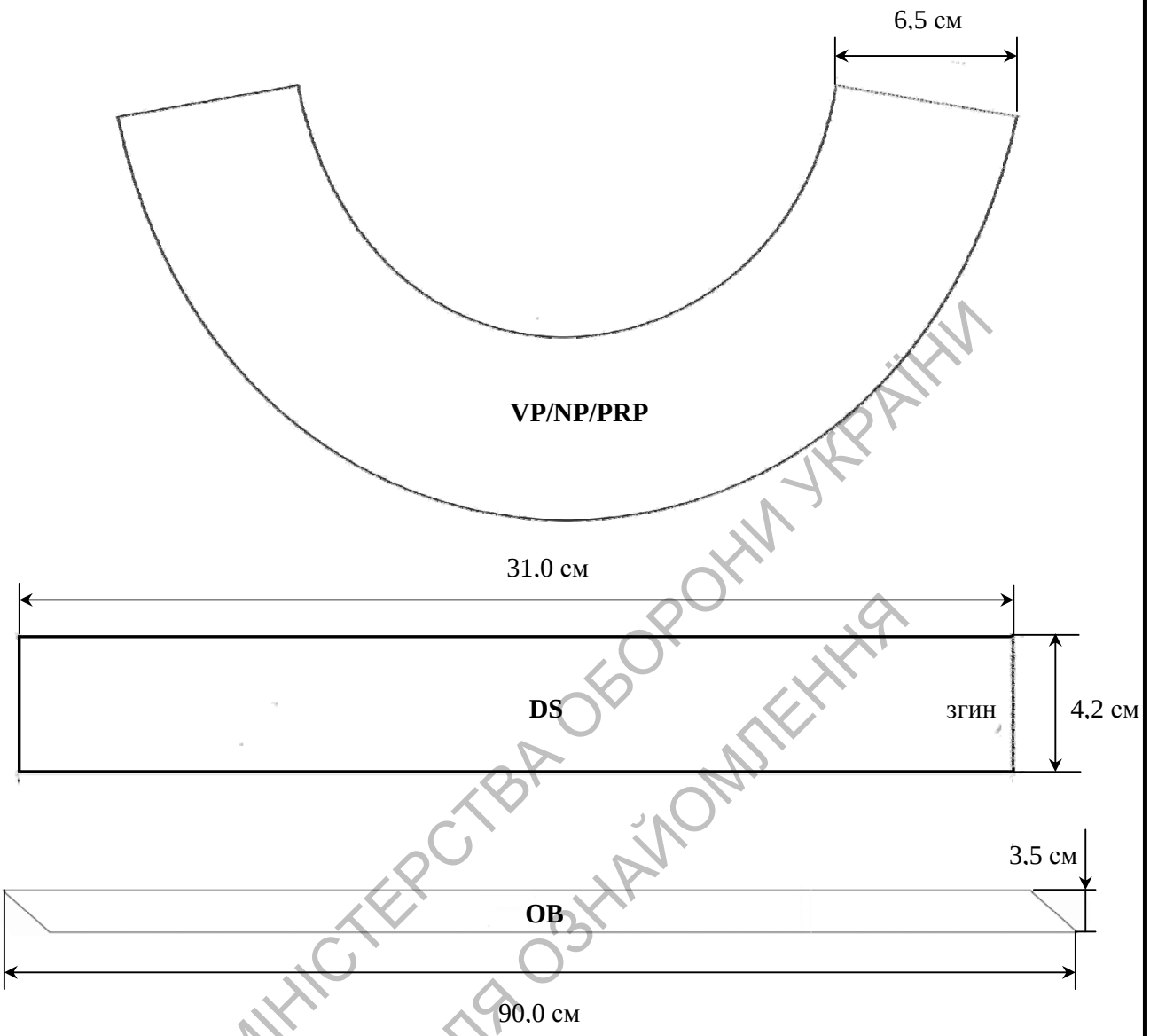

ВЛАСНІСТЬ МІНІСТЕРСТВА ОБОРОНИ УКРАЇНИ
ТІЛЬКИ ДЛЯ ОЗНАЙОМЛЕННЯ

ДОДАТОК В

ОСОБЛИВОСТІ ОБРОБКИ ПАНАМИ

РОЗКРІЙ

Розкрій деталей панами виконують за допомогою лекал, що містять інформацію про розмір виробу, мають направляючі лінії (основні та додаткові) та мітки з'єднання частин панами.

Розкрій деталей панами виконують з цільного відрізку основної тканини. Виключенням може бути деталь обшивки, яку дозволяється виготовляти з залишків основної тканини. При цьому обшивка має відповідати основному малюнку матеріалу.

Кроять обшивку (бейку по косій), шириною 3,5 см.

Нарізають шнур для ремінця підборіддя довжиною (58,0±2,0) см та обплавляють кінці шнура з метою запобігання розпусканню. Протягують шнур через пластиковий фіксатор.

ПОШИВ

1. Посилюють клейовими прокладками деталі верхнього та нижнього полів.
2. З'єднують деталі верхнього та нижнього полів швами шириною (1,0±0,2) см.
3. З'єднують верхнє та нижнє поля, скріплюючи вздовж внутрішніх та зовнішніх зрізів на відстані (0,3±0,1) см від країв.
4. З'єднують бокові сторони обшивки, утворюючи замкнутий контур. Ширина шва (1,0±0,2) см.
5. Нашивають обшивку вздовж зовнішнього краю поля швом шириною (1,0±0,2) см.
6. Оброблюють зовнішній край поля обшивкою швом упідгин з закритим зрізом, перегинаючи обшивку через зовнішній край поля та прокладають оздоблювальну строчку вздовж підігнутого краю обшивки на відстані (0,2±0,1) см.
7. Прокладають паралельні оздоблювальні строчки по полю, починаючи від внутрішнього краю обшивки. Відстань між строчками (0,6±0,2) см. Поля не повинні мати звивин та складок. Завершена деталь повинна мати прогин догори.
8. Нашивають етикетку на деталь внутрішньої стінки за допомогою додаткового лекала.
9. З'єднують деталі внутрішньої стінки швом шириною (1,0±0,2) см.
10. Вздовж підігнутих поздовжніх країв декоративної стрічки прокладають оздоблювальні строчки на відстані (0,2±0,1) см. Ширина підгину (1,0±0,2) см.
11. Нашивають стрічку вертикальними строчками на зовнішню стінку панами, шагом (3,5±0,2) см, утворюючи петлі без припусків.
12. З'єднують деталі зовнішньої стінки швом шириною (1,0±0,2) см, одночасно підкладаючи вільні кінці декоративної стрічки в шов з'єднання. Ширина шва (1,0±0,2) см.
13. З'єднують першим етапом денце панами з внутрішньою стінкою швами шириною (1,0±0,2) см. Другим етапом з'єднують денце з зовнішньою стінкою у шов зшивання з внутрішньою стінкою швами шириною (1,0±0,2) см.

ВЛАСНІСТЬ МІНІСТЕРСТВА ОБОРОНИ УКРАЇНИ
ТІЛЬКИ ДЛЯ ОЗНАЙОМЛЕННЯ

14. Прокладають оздоблювальну строчку вздовж шва з’єднання (по зовнішній стінці) на відстані (0,2±0,1) см.
15. З’єднують нижній край внутрішньої стінки з полем по внутрішньому зрізу, одночасно підставляючи кінці ремінця для підбориддя.
16. Нашивають підігнутий нижній край зовнішньої стінки на поле, перекриваючи шов з’єднання внутрішньої стінки з полем.
17. Виконують волого-теплову обробку панами за допомогою праски.
18. Оброблюють вентиляційні отвори на стінках по бічних сторонах, по 3 отвори з кожної сторони панами, встановлюючи металеві елементи (люверси).
19. Виконують чистку готового виробу.

ВЛАСНІСТЬ МІНІСТЕРСТВА ОБОРОНИ УКРАЇНИ
ТІЛЬКИ ДЛЯ ОЗНАЙОМЛЕННЯ

ДОДАТОК Г

НАЦІОНАЛЬНІ НОМЕНКЛАТУРНІ НОМЕРИ ДЛЯ ПАНАМ ЛІТНІХ ПОЛЬОВИХ

Ч.ч.	Тип тканини	Клас тканини	Розмір панами	Національний номенклатурний номер	Ч.ч.	Тип тканини	Клас тканини	Розмір панами	Національний номенклатурний номер
1.	Тип 1	Клас 7	54	8415610110505	46.	Тип 3	Клас 8	54	8415610110573
2.	Тип 1	Клас 7	55	8415610110546	47.	Тип 3	Клас 8	55	8415610110574
3.	Тип 1	Клас 7	56	8415610110547	48.	Тип 3	Клас 8	56	8415610110575
4.	Тип 1	Клас 7	57	8415610110548	49.	Тип 3	Клас 8	57	8415610110576
5.	Тип 1	Клас 7	58	8415610110549	50.	Тип 3	Клас 8	58	8415610110577
6.	Тип 1	Клас 7	59	8415610110550	51.	Тип 3	Клас 8	59	8415610110578
7.	Тип 1	Клас 7	60	8415610110551	52.	Тип 3	Клас 8	60	8415610110579
8.	Тип 1	Клас 7	61	8415610110552	53.	Тип 3	Клас 8	61	8415610110580
9.	Тип 1	Клас 7	62	8415610110553	54.	Тип 3	Клас 8	62	8415610110581
10.	Тип 1	Клас 8	54	8415610110554	55.	Тип 4	Клас 7	54	8415610110615
11.	Тип 1	Клас 8	55	8415610110555	56.	Тип 4	Клас 7	55	8415610110616
12.	Тип 1	Клас 8	56	8415610110556	57.	Тип 4	Клас 7	56	8415610110617
13.	Тип 1	Клас 8	57	8415610110557	58.	Тип 4	Клас 7	57	8415610110618
14.	Тип 1	Клас 8	58	8415610110558	59.	Тип 4	Клас 7	58	8415610110619
15.	Тип 1	Клас 8	59	8415610110559	60.	Тип 4	Клас 7	59	8415610110620
16.	Тип 1	Клас 8	60	8415610110560	61.	Тип 4	Клас 7	60	8415610110621
17.	Тип 1	Клас 8	61	8415610110561	62.	Тип 4	Клас 7	61	8415610110622
18.	Тип 1	Клас 8	62	8415610110562	63.	Тип 4	Клас 7	62	8415610110623
19.	Тип 2	Клас 7	54	8415610110506	64.	Тип 4	Клас 8	54	8415610110507
20.	Тип 2	Клас 7	55	8415610110539	65.	Тип 4	Клас 8	55	8415610110607
21.	Тип 2	Клас 7	56	8415610110540	66.	Тип 4	Клас 8	56	8415610110608
22.	Тип 2	Клас 7	57	8415610110541	67.	Тип 4	Клас 8	57	8415610110609
23.	Тип 2	Клас 7	58	8415610110542	68.	Тип 4	Клас 8	58	8415610110610
24.	Тип 2	Клас 7	59	8415610110543	69.	Тип 4	Клас 8	59	8415610110611
25.	Тип 2	Клас 7	60	8415610110544	70.	Тип 4	Клас 8	60	8415610110612
26.	Тип 2	Клас 7	61	8415610110545	71.	Тип 4	Клас 8	61	8415610110613
27.	Тип 2	Клас 7	62	8415610110589	72.	Тип 4	Клас 8	62	8415610110614
28.	Тип 2	Клас 8	54	8415610110590	73.	Тип 5	Клас 7	54	8415610110582
29.	Тип 2	Клас 8	55	8415610110591	74.	Тип 5	Клас 7	55	8415610110583
30.	Тип 2	Клас 8	56	8415610110592	75.	Тип 5	Клас 7	56	8415610110584
31.	Тип 2	Клас 8	57	8415610110593	76.	Тип 5	Клас 7	57	8415610110585
32.	Тип 2	Клас 8	58	8415610110594	77.	Тип 5	Клас 7	58	8415610110586
33.	Тип 2	Клас 8	59	8415610110595	78.	Тип 5	Клас 7	59	8415610110587
34.	Тип 2	Клас 8	60	8415610110596	79.	Тип 5	Клас 7	60	8415610110624
35.	Тип 2	Клас 8	61	8415610110563	80.	Тип 5	Клас 7	61	8415610110625
36.	Тип 2	Клас 8	62	8415610110564	81.	Тип 5	Клас 7	62	8415610110626
37.	Тип 3	Клас 7	54	8415610110504	82.	Тип 5	Клас 8	54	8415610110627
38.	Тип 3	Клас 7	55	8415610110565	83.	Тип 5	Клас 8	55	8415610110628
39.	Тип 3	Клас 7	56	8415610110566	84.	Тип 5	Клас 8	56	8415610110588
40.	Тип 3	Клас 7	57	8415610110567	85.	Тип 5	Клас 8	57	8415610110629
41.	Тип 3	Клас 7	58	8415610110568	86.	Тип 5	Клас 8	58	8415610110630
42.	Тип 3	Клас 7	59	8415610110569	87.	Тип 5	Клас 8	59	8415610110631
43.	Тип 3	Клас 7	60	8415610110570	88.	Тип 5	Клас 8	60	8415610110597
44.	Тип 3	Клас 7	61	8415610110571	89.	Тип 5	Клас 8	61	8415610110598
45.	Тип 3	Клас 7	62	8415610110572	90.	Тип 5	Клас 8	62	8415610110599

ВИКОРИСТАННЯ МІНІСТЕРСТВА ОБОРОНИ УКРАЇНИ
ТІЛЬКИ ДЛЯ ОЗНАЙОМЛЕННЯ

Аркуш реєстрації змін

Зміна	Номера аркушів (сторінок)				Усього аркушів (сторінок) у документі	№ докум.	Вхідний № супровідного документ	Підп.	Дата
	Змінених	Замінених	Долучених	Вилучених					

ВЛАСНІСТЬ МІНІСТЕРСТВА ОБОРОНИ УКРАЇНИ
ТІЛЬКИ ДЛЯ ОЗНАЙОМЛЕННЯ

ВЛАСНІСТЬ МІНІСТЕРСТВА ОБОРОНИ УКРАЇНИ
ТІЛЬКИ ДЛЯ ОЗНАЙОМЛЕННЯ